BUMAX

Nooddouches

Oogdouche met kunststof opvangschaal



De oogdouche met kunststof opvangschaal voor wandmontage is specifiek ontwikkeld als binnenopstelling. Deze nooddouche is conform de EN en ANSI richtlijnen.

Specificaties

AFMETINGEN EN GEWICHT	
AFMETINGEN UITWENDIG	266 x 314 mm, BxH
GEWICHT	5 kg
ARTIKELNUMMER	P95-1326-A
AANSLUITINGEN EN INSTELLINGEN	
WATER INVOER	G 1/2”
WATERAFVOER	G 1”
MINIMALE WATERDRUK	2 kg / m^2 (bar g)
MINIMALE CAPACITEIT BIJ MINIMALE WATERDRUK	12 liter/minuut
WANDMONTAGEPLAAT	Ø 230 mm
ACTIVATIE/BEDIENING	
ACTIVERING OOGDOUCHE	DRUKPLAAT
CONSTRUCTIE MATERIALEN	
LEIDINGWERK & FITTINGS	GEGALVANISEERD STAAL
OPVANGSCHAAL	KUNSTSTOF
STANDAARD AFWERKING	EPOXY COATING
BEDIENINGSAFSLUITER	KOGELKRAAN
OOGDOUCHE FILTER	RVS
TOEGELATEN OMGEVINGSTEMPERATUUR	
MINIMALE OMGEVINGSTEMPERATUUR	5°C
MAXIMALE OMGEVINGSTEMPERATUUR	35°C
GARANTIE & LEVERTIJD	
GARANTIE	12 MAANDEN
LEVERTIJD	CIRCA 1-2 WERKDAGEN
BELANGRIJKE INFORMATIE	
PLAATSING EN AANSLUITEN	NIET INBEGREPEN, ZELF TE VERZORGEN
ALGEMENE VOORWAARDEN	METAALUNIEVOORWAARDEN

Nooddouches

Oogdouche met kunststof opvangschaal 1100/326

Tekening

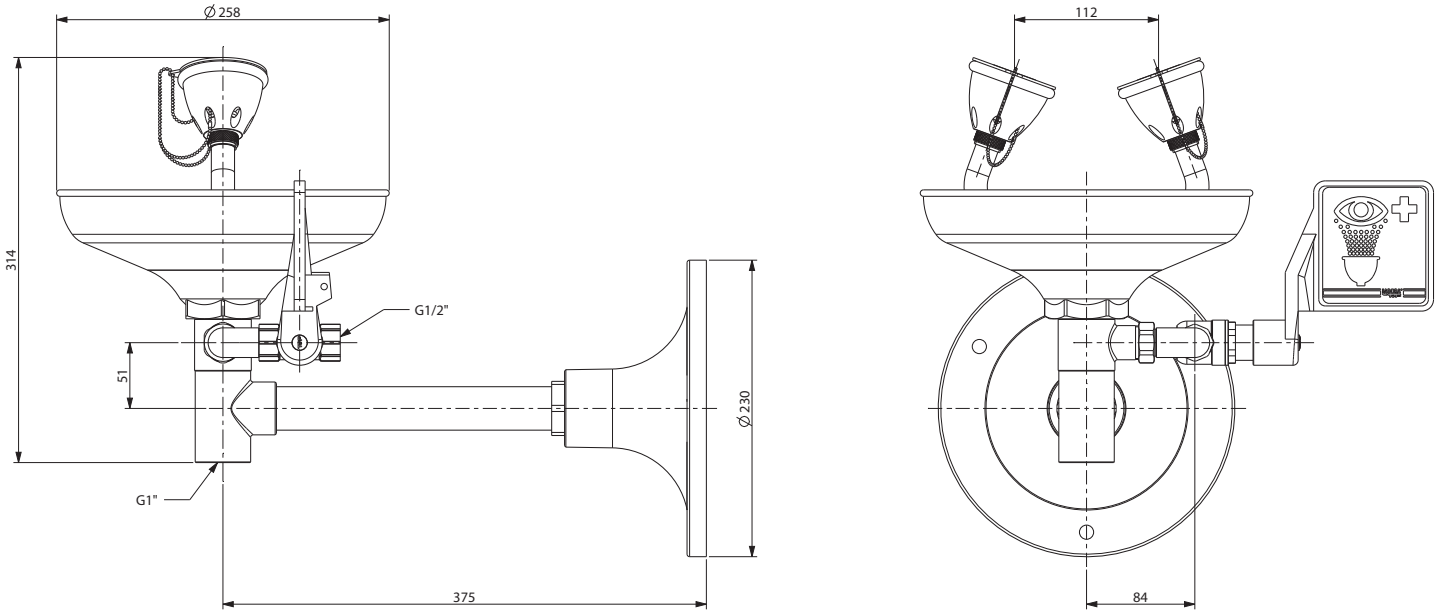

Houtkopersstraat 28 | 3334 KD Zwijndrecht | Tel. 078-625 52 10 | info@bumax.nl
www.bumax.com